Dustbot™ INSTRUCTIONS

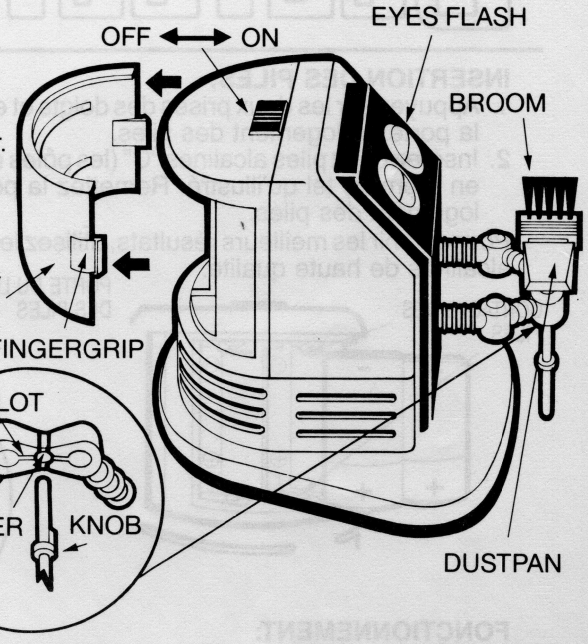

BATTERY INSERTION:

1. Push in both Fingergrips and lift off Battery Cover.
2. Insert two "C" batteries (negative end first) as shown. Replace Battery Cover.

For best results, we recommend quality alkaline batteries.

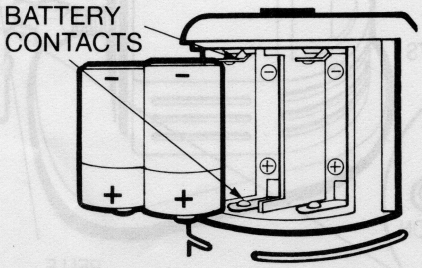

OPERATION:

1. SWEEPING
   A. To position the Broom for sweeping, look under hands & insert Broom handle up through the Center Hole. Make sure that the Knob on the Broom fits up and into the Slots on either side of the Center Hole. You should not be able to turn the Broom when it is in the proper position for sweeping.
   B. Move the switch on Dustbot's head to the "ON" position. Dustbot will start sweeping with energetic flashing eyes. He'll turn automatically when he bumps into an obstacle or if he senses the edge of a table or desk.

   NOTE: If Dustbot runs near parallel to an edge, he will not sense it and he may fall off. Dustbot runs best on smooth surfaces. Do not run on carpets. If Dustbot does not operate properly, make sure that batteries are touching Battery Contacts.
2. VACUUMING
   A. Place Broom in sweeping position or have Dustbot hold Broom and Dustpan as shown above. Position Dustbot in a straight line with what you want to vacuum. (Try a few bits of paper for a test run.)
   B. Move switch to the "ON" position to begin vacuuming.

NOTE: Dustbot is designed for dry vacuuming only. Do not try to vacuum liquids. Avoid vacuuming hair, string, etc., as it may jam mechanism.

MAINTENANCE:

1. Empty Dustbot regularly for best performance. To empty the Dust Collector, move compartment door on bottom in direction marked "OPEN" on the door and lift open.
2. Turn Dustbot right side up and shake out dust particles. Use Dustbot's broom to brush any remaining particles out.

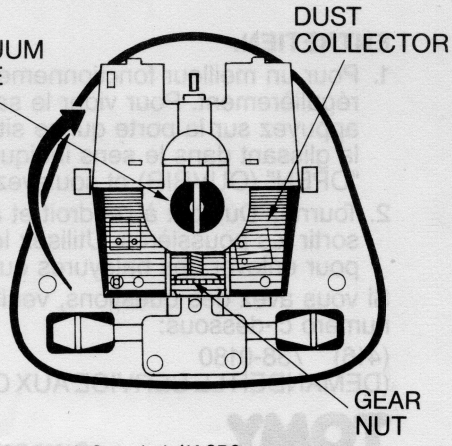

If you have any questions, please call:
(416) 738-0180 TOMY CANADA INC.
(ASK FOR CONSUMER SERVICE DEPARTMENT)

TOMY®
© 1985 TOMY CANADA INC. 1800 Steeles Avenue West, Concord, Ontario L4K 2P3.
Printed in Japan.
No. 5409

Dustbot MC MODE D'EMPLOI

INSERTION DES PILES:

1. Appuyez sur les deux prises des doigts et enlevez la porte du logement des piles.
2. Insérez deux piles alcalines "C" (les pôles négatifs en premier) tel qu'illustré. Remettez la porte du logement des piles.

Pour obtenir les meilleurs résultats, utilisez les piles alcalines de haute qualité.

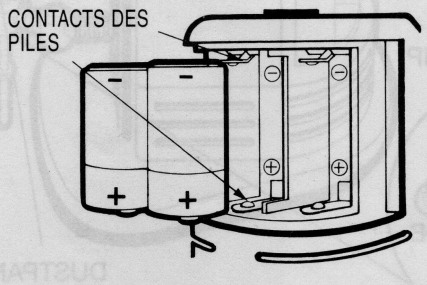

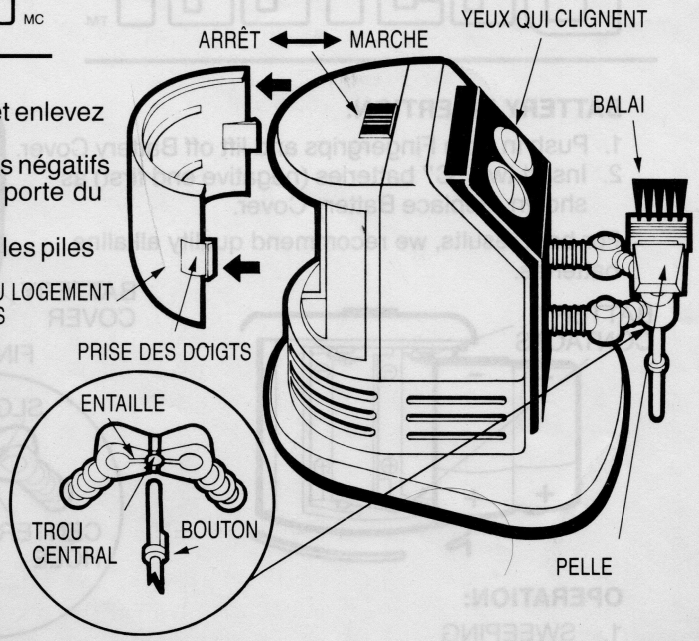

FONCTIONNEMENT:

1. BALAYAGE
   A. Pour placer le balai en position de balayage, regardez au-dessous des mains et insérez le manche à balai dans le trou central. Vérifiez que le bouton du balai monte et reste dans les entailles de chaque côté du trou central. Si le balai est bien mis en position de balayage, vous ne pouvez pas le tourner.
   B. Mettez le commutateur sur la tête de Dustbot sur la position "ON". Dustbot commencera à balayer, ses yeux clignotant énergiquement. Il tournera automatiquement quand il rencontrera un obstacle ou s'il sent un bord de table ou de bureau.

   NOTE: Si Dustbot se déplace à peu près parallèlement à un bord, il ne le sent pas et peut tomber. Dustbot a le meilleur fonctionnement sur les surfaces lisses. Ne le faites pas fonctionner sur les tapis. Si Dustbot ne fonctionne pas correctement, vérifiez le bon contact des piles.
2. POUR ASPIRER
   A. Mettez le balai en position de balayage ou faites tenir le balai et la pelle tel qu'illustré ci-dessus. Placez Dustbot sur la trajectoire des choses qu'il va aspirer. (Essayez avec quelques morceaux de papier, à titre de test.)
   B. Mettez le commutateur sur la position "ON" (MARCHE) pour commencer à aspirer.

NOTE: Dustbot est conçu pour aspirer des objets uniquement. N'essayez pas d'aspirer des liquides. Evitez d'aspirer des cheveux, de la ficelle, etc., car cela peut coincer le mécanisme.

ENTRETIEN:

1. Pour un meilleur fonctionnement, videz Dustbot régulièrement. Pour vider le sac à poussière, appuyez sur la porte qui se situe sous le robot en la glissant dans le sens indiqué par la flèche vers "OPEN" (OUVRIR) et soulevez-la.
2. Tournez Dustbot à l'endroit et agitez-le pour faire sortir les poussières. Utilisez le balai de Dustbot pour enlever des balayures qui y restent.

Si vous avez des questions, veuillez téléphoner le numéro ci-dessous:
(416) 738-0180
(DEMANDER LE SERVICE AUX CONSUMMATEURS)

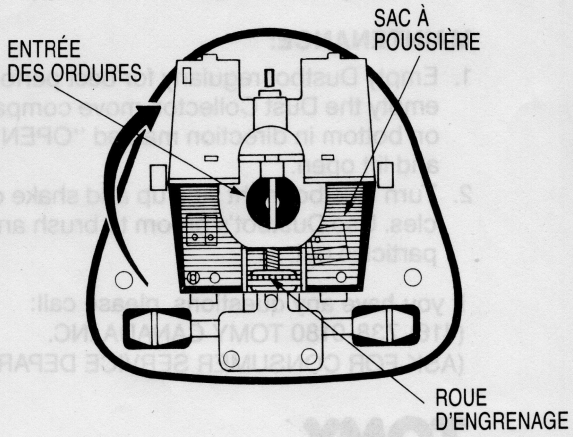

TOMY®
N° 5409

©1985 TOMY CANADA INC. 1800 Steeles Avenue West, Concord, Ontario L4K 2P3.
Imprimé au Japon.